БИЙСКИЙ КОТЕЛЬНЫЙ ЗАВОД

Открытое акционерное общество

МКУ-П-3,0(1,0х3)-9ГМ (С КОТЛАМИ СЕРИИ Е)

ТЭП-Холдинг

Альянс ведущих российских научных, инжиниринговых и производственных компаний теплоэнергетического профиля

КОМПЛЕКТНОСТЬ И ХАРАКТЕРИСТИКИ ОСНОВНОГО ОБОРУДОВАНИЯ

№		Наименование оборудования	Тип (марка)	Техническая характеристика	Кол-во.
I.		**Модуль основного оборудования**			**3**
Оборудование в состав модуля	1	Котел паровой	Котел паровой КП-1,0-9ГМ с горелкой РГМГ	1,0 т/час; 0,8 МПа (8,0кгс/см^2)	1
	2	Вентилятор (в составе котла)	ВД-2,7х3000	1100 м^3/ч; 150 даПа	1
	3	Дымосос	ДН-6,3х1500	5102 м^3/ч; 88 даПа	1
	4	Газоход	Стальной с изоляцией (мин. плита и сталь оцинкованная)		Комплект 1
	5	Холодильник отбора проб			1
	6	Контейнер	Каркасного типа с металлическим полом	7,2х2,8х2,8 м	1
II.		**Модуль вспомогательный**			**1**
Оборудование в состав модуля	1	Щитовая		1,96х2,0	1
	2	Установка водоподготовительная	Установка умягчения воды		1
	3	Паросборный коллектор	Стальной с изоляцией		1
	4	Бак умягченной воды	Стальной		1
	5	Теплообменник	Теплообменник пластинчатый производитель «Ридан»		1
	6	Насос питательный ЦНСг 2/100-5	Тип «в линию».		2 (рабочий и резервный)
	7	Контейнер	Каркасного типа с металлическим полом	7,2х2,8х2,8 м	1
III.		**Автоматика и электросиловое оборудование**			**1**
IV.		**Ограждающие конструкции котельной**	Кровельные и стеновые сэндвич-панели		**1**
V.		**Газоходы наружные**	Стальной с изоляцией (мин. плита и сталь оцинкованная)		**комплект**
VI.		**Труба дымовая**	**ТД-0,5х25**	- диаметр 0,5 м - высота 25 м - дневная маркировка	**1**
VII.		**Трубопроводы воды с трубопроводной арматурой**	Арматура – согласно п.6.6 «Правила устройства и безопасной эксплуатации паровых и водогрейных котлов» ПБ-10-574-03 Трубопроводы - согласно «Правила устройства и безопасной эксплуатации трубопроводов пара и горячей воды» ПБ10-573-03		**комплект**
VIII.		**Вентиляция**	Естественная		
IX.		**Газовое оборудование**	Согласно п.2.1 и 2.4 «Правила безопасности систем газораспределения и газопотребления» ПБ-12-529-03		**комплект**
X.		**Оборудование подготовки жидкого топлива**			**комплект**
XI.		**Водоподготовка**			**1**
XII.		**Пожаротушение**	Автоматические модули порошкового пожаротушения	МПП(Н)-6	**4**

Все права защищены. Воспроизведение, полное или частичное, допускается только с письменного разрешения ОАО “Бийский котельный завод”

ОАО “Бийский котельный завод”
Адрес: Россия, 659303, Алтайский край, г. Бийск, ул.Мерлина, д.63
Единый федеральный номер: 8-800-333-1919 (бесплатно по России)
Для Зарубежья: т/ф: +7 (383) 201-84-74 доб.141 e-mail: info@bikz.ru

ОСНОВНЫЕ ТЕХНИЧЕСКИЕ ПОКАЗАТЕЛИ

№	Наименование показателя	Ед.изм.	Значение	Примечание
1	Номинальная производительность котельной	т/час	3,0	
2	Расход на собственные нужды, не более	%	15	
3	Номинальная температура пара	°С	170	
4	Рабочее давление пара на выходе из котельной	МПа	0,8	
5	Номинальная температура исходной воды (на входе в котел)	°С	100	
6	Вид расчетного топлива		Природный газ, мазут, дизельное топливо	
7	Характеристика расчетного топлива	ккал/м^3 ккал/час	8840 9620	
8	Расчетный расход топлива на один котел	м^3/час	82,1 (80,6)	
*9	Расчетное водоотведение котельной установки	м^3/сутки	2,1	
10	Расчетное водопотребление котельной установки	м^3/час	3,37	
11	Минимально допустимый напор воды на входе в котельную	МПа	0,5	
12	Диаметр Т7.1 на выходе из котельной	Ду, мм	50	
13	Диаметр хоз-питьевого водопровода на входе в котельную	мм	25	
14	Диаметр производственной канализации на выходе из котельной: - безнапорный Т96 - напорный Т95	 Ду,мм Ду,мм	 80 50	
15	Категория котельной по надежности отпуска тепла	-	вторая	
16	Категория котельной по электроснабжению	-	вторая	
17	Климатическое исполнение всех наружных установок по ГОСТ 15150-69	-	УХЛ1	Значение температуры воздуха при эксплуатации от +40 до -60°С
18	Внутренняя температура помещений котельной	°С	+18	
19	Расчетное сопротивление теплопередаче ограждающих конструкций	м^2·°С/Вт	1,97	
20	Дымовая труба: высота - доля золы, уносимой газами, Аун - степень очистки дымовых газов - химический состав дымовых газов: - СО	м % мг/ м^3	25 0,2 80-92 117	
21	Установленная мощность электроприемников котельной без учета резерва	кВт	18	
22	Установленная мощность электроприемников котельной	кВт	20	
23	Сопротивление заземляющих устройств,не более	Ом	10	
24	Общий вес МКУ, не более	т	35	
25	Вес наибольшего транспортабельного блока, не более	т	10500	
26	Максимальные размеры котельной: А х Б х Н (с учетом растяжек дымовой трубы)	м	11,2х7,2х4,3	
27	Максимальные размеры одного транспортабельного блока	м	7,2х2,8х2,8	
28	Количество транспортабельных модулей		3	
29	Категория по взрывопожарной и пожарной опасности		Г	
30	Степень огнестойкости	-	II	
31	Класс функциональной пожарной опасности МКУ	-	Ф5.1	
32	Класс конструктивной пожарной опасности ограждающих конструкций		С0	

* - значение указано без учета расхода воды на продувку, определяемого расчетным путем по анализу воды.

Все права защищены. Воспроизведение, полное или частичное, допускается только с письменного разрешения ОАО “Бийский котельный завод”

ОАО “Бийский котельный завод”
Адрес: Россия, 659303, Алтайский край, г. Бийск, ул.Мерлина, д.63
Единый федеральный номер: 8-800-333-1919 (бесплатно по России)
Для Зарубежья: т/ф: +7 (383) 201-84-74 доб.141 e-mail: info@bikz.ru

РЕКОМЕНДАЦИИ ПО ПРОФЕССИОНАЛЬНО – КВАЛИФИКАЦИОННОМУ И ЧИСЛЕННОМУ СОСТАВУ ПЕРСОНАЛА КОТЕЛЬНОЙ

№	Наименование профессии	Кол. человек в смену
1	машинист (кочегар) котельной	1
2	машинист насосных установок	1
3	слесарь по ремонту оборудования	1
4	электромонтер	1
5	слесарь КИПиА и автоматики	1
6	транспортёрщик	2
7	аппаратчик химводоочистки, лаборант химического анализа	- согласно графику

Все права защищены. Воспроизведение, полное или частичное, допускается только с письменного разрешения ОАО “Бийский котельный завод”

ОАО “Бийский котельный завод”
Адрес: Россия, 659303, Алтайский край, г. Бийск, ул.Мерлина, д.63
Единый федеральный номер: 8-800-333-1919 (бесплатно по России)
Для Зарубежья: т/ф: +7 (383) 201-84-74 доб.141 e-mail: info@bikz.ru

МОДУЛЬНЫЕ КОТЕЛЬНЫЕ УСТАНОВКИ МКУ-П-3,0(1,0х3)-9ГМ

ОБЩИЙ ВИД, ГАБАРИТНЫЕ РАЗМЕРЫ

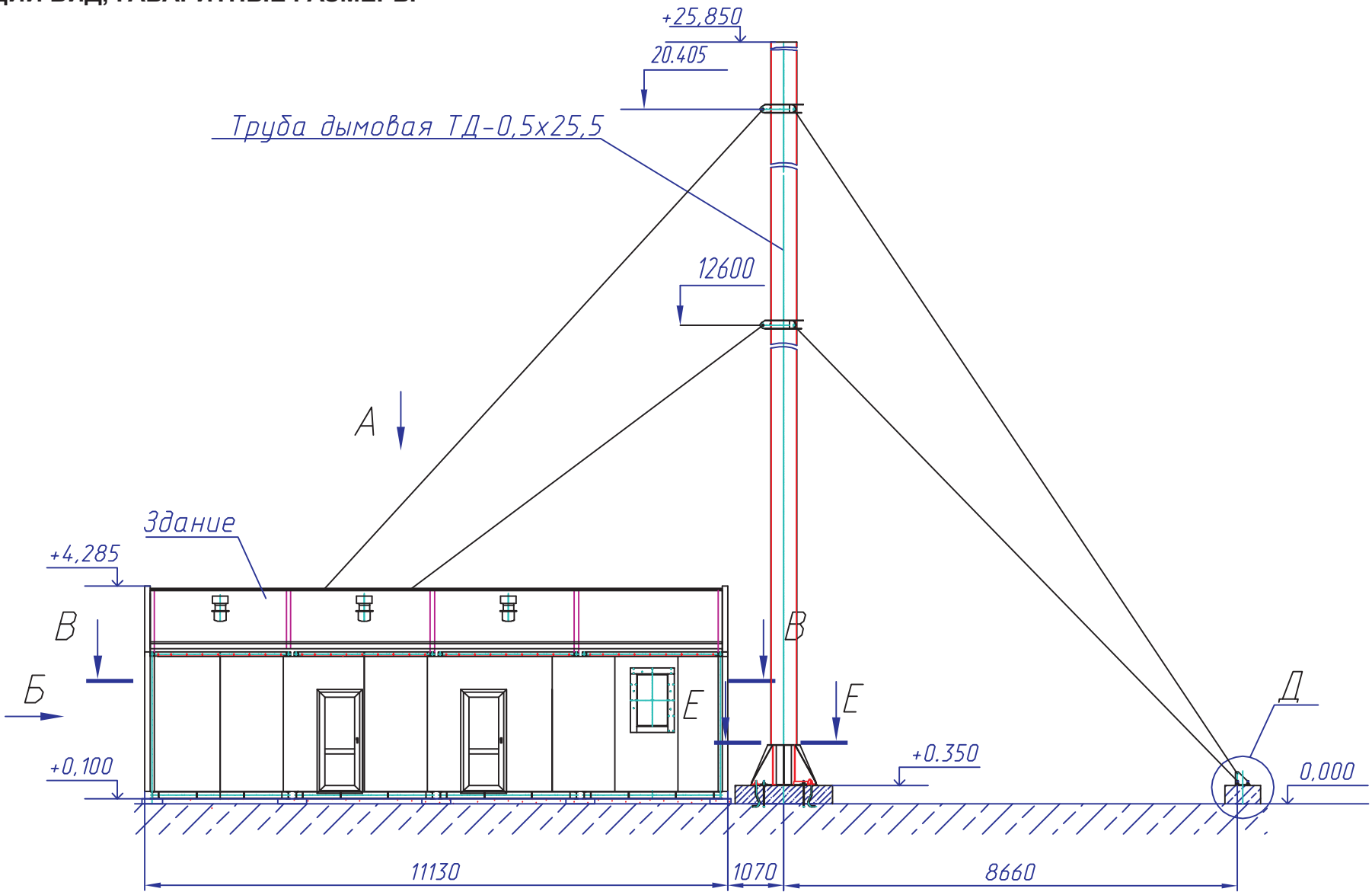

Все права защищены. Воспроизведение, полное или частичное, допускается только с письменного разрешения ОАО “Бийский котельный завод”

ОАО “Бийский котельный завод”
Адрес: Россия, 659303, Алтайский край, г. Бийск, ул.Мерлина, д.63
Единый федеральный номер: 8-800-333-1919 (бесплатно по России)
Для Зарубежья: т/ф: +7 (383) 201-84-74 доб.141 e-mail: info@bikz.ru

МОДУЛЬНЫЕ КОТЕЛЬНЫЕ УСТАНОВКИ МКУ-П-3,0(1,0х3)-9ГМ

ОБЩИЙ ВИД, ГАБАРИТНЫЕ РАЗМЕРЫ

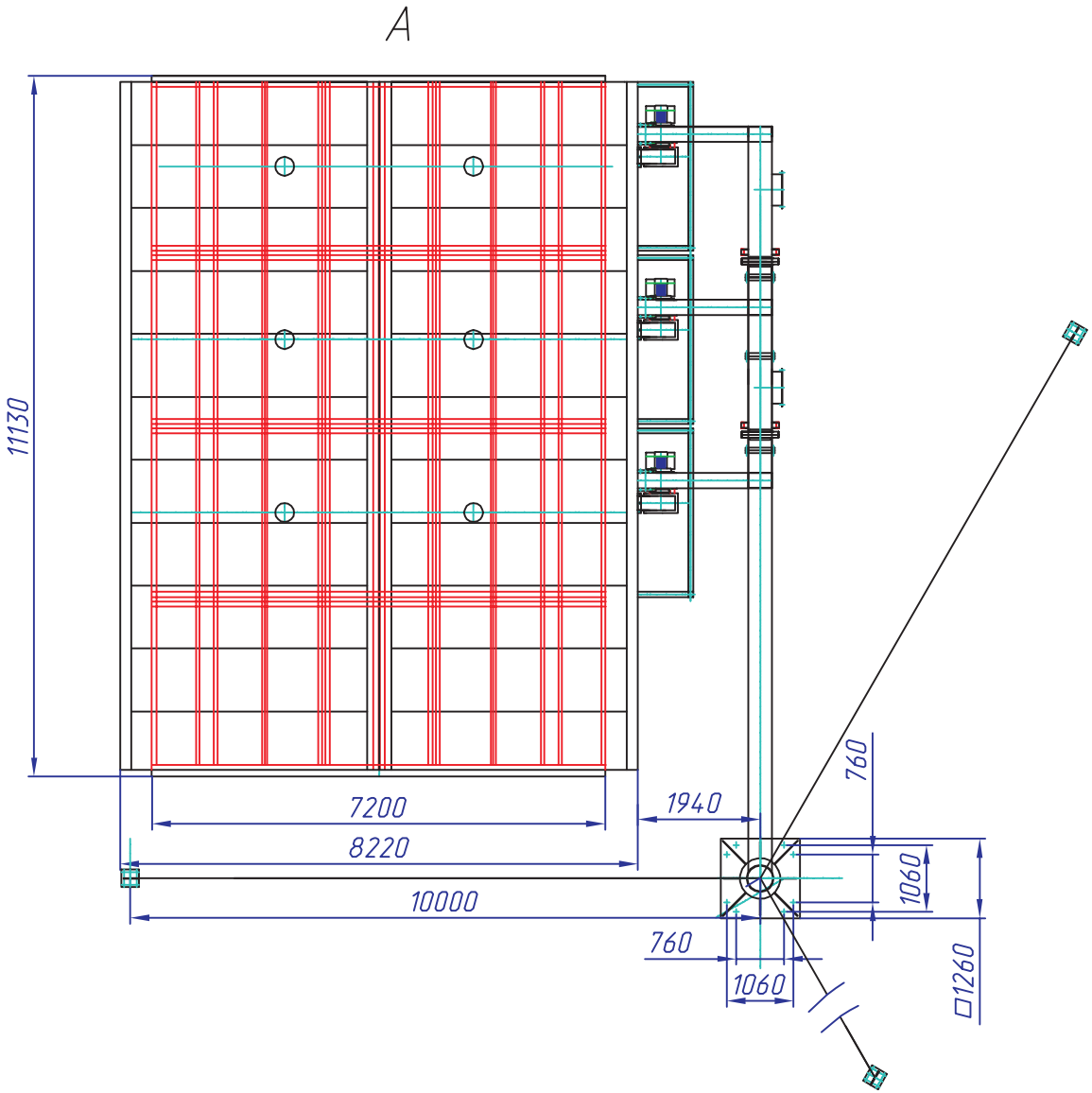

Все права защищены. Воспроизведение, полное или частичное, допускается только с письменного разрешения ОАО “Бийский котельный завод”

ОАО “Бийский котельный завод”
Адрес: Россия, 659303, Алтайский край, г. Бийск, ул.Мерлина, д.63
Единый федеральный номер: 8-800-333-1919 (бесплатно по России)
Для Зарубежья: т/ф: +7 (383) 201-84-74 доб.141 e-mail: info@bikz.ru

ОБЩИЙ ВИД, ГАБАРИТНЫЕ РАЗМЕРЫ

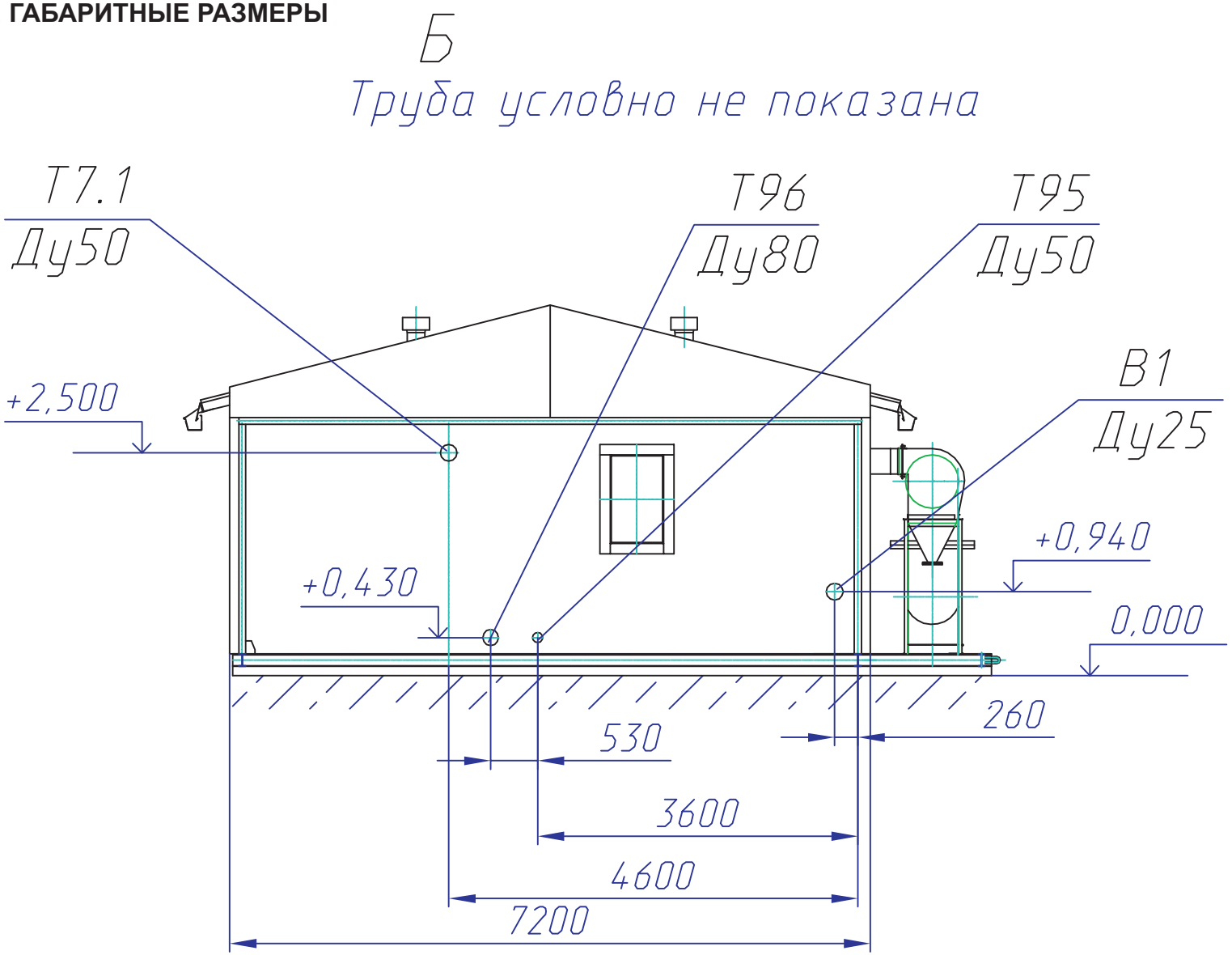

Все права защищены. Воспроизведение, полное или частичное, допускается только с письменного разрешения ОАО “Бийский котельный завод”

ОАО “Бийский котельный завод”
Адрес: Россия, 659303, Алтайский край, г. Бийск, ул.Мерлина, д.63
Единый федеральный номер: 8-800-333-1919 (бесплатно по России)
Для Зарубежья: т/ф: +7 (383) 201-84-74 доб.141 e-mail: info@bikz.ru

МОДУЛЬНЫЕ КОТЕЛЬНЫЕ УСТАНОВКИ МКУ-П-3,0(1,0х3)-9ГМ

ОБЩИЙ ВИД, ГАБАРИТНЫЕ РАЗМЕРЫ

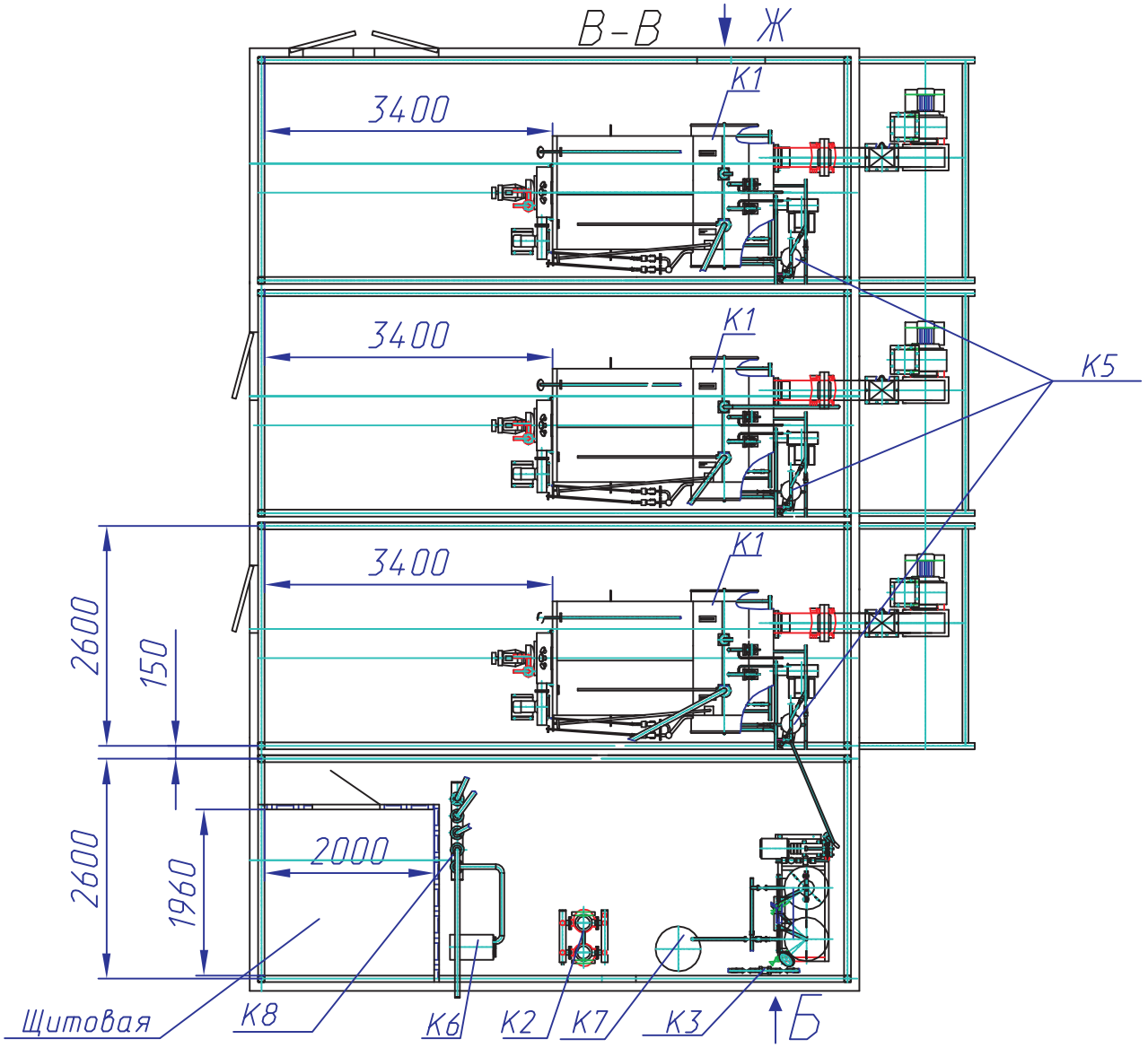

Все права защищены. Воспроизведение, полное или частичное, допускается только с письменного разрешения ОАО “Бийский котельный завод”

ОАО “Бийский котельный завод”
Адрес: Россия, 659303, Алтайский край, г. Бийск, ул.Мерлина, д.63
Единый федеральный номер: 8-800-333-1919 (бесплатно по России)
Для Зарубежья: т/ф: +7 (383) 201-84-74 доб.141 e-mail: info@bikz.ru

МОДУЛЬНЫЕ КОТЕЛЬНЫЕ УСТАНОВКИ МКУ-П-3,0(1,0х3)-9ГМ

ОБЩИЙ ВИД, ГАБАРИТНЫЕ РАЗМЕРЫ

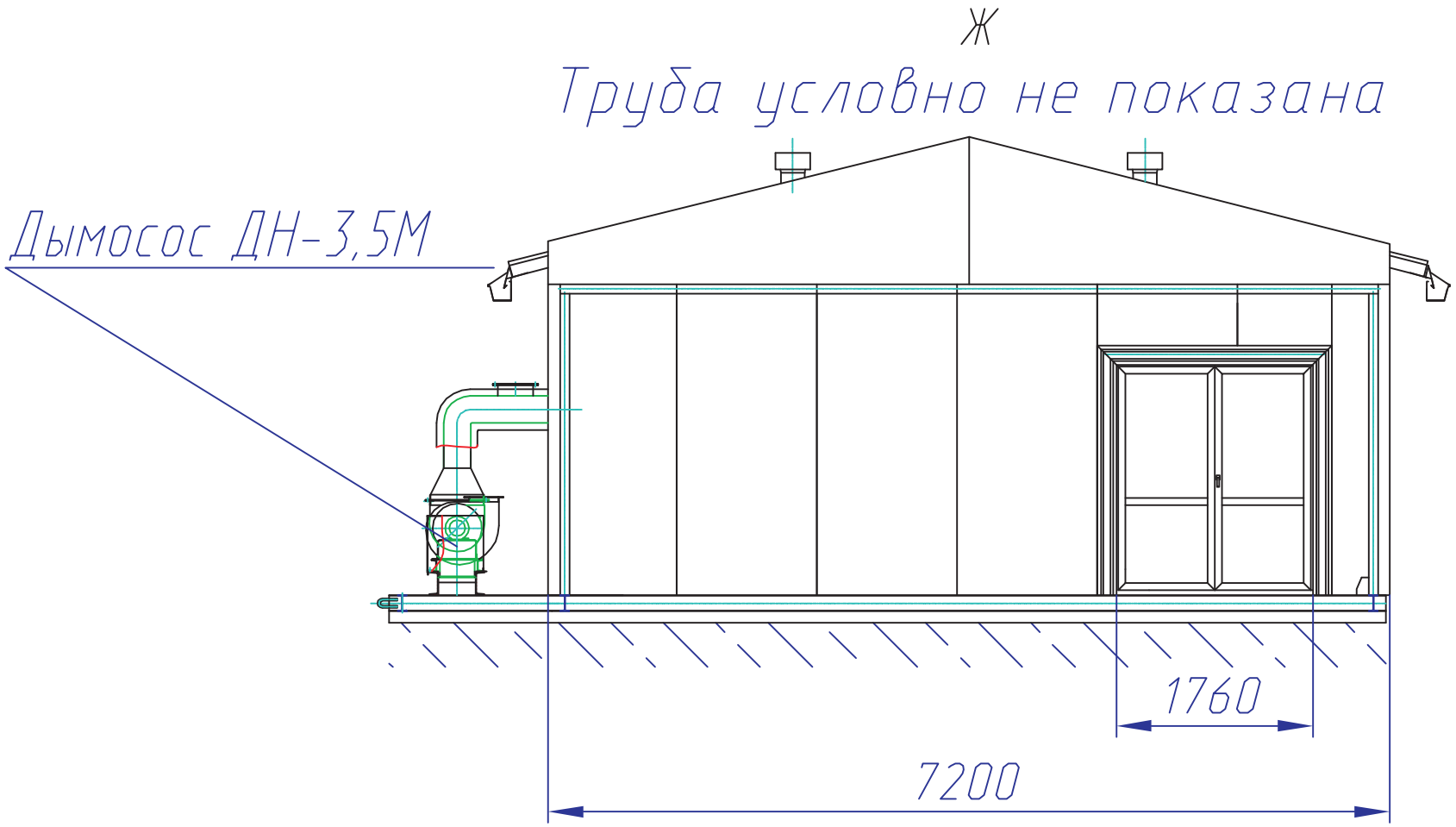

Все права защищены. Воспроизведение, полное или частичное, допускается только с письменного разрешения ОАО “Бийский котельный завод”

ОАО “Бийский котельный завод”
Адрес: Россия, 659303, Алтайский край, г. Бийск, ул.Мерлина, д.63
Единый федеральный номер: 8-800-333-1919 (бесплатно по России)
Для Зарубежья: т/ф: +7 (383) 201-84-74 доб.141 e-mail: info@bikz.ru

МОДУЛЬНЫЕ КОТЕЛЬНЫЕ УСТАНОВКИ МКУ-П-3,0(1,0х3)-9ГМ

ЗАДАНИЕ НА ФУНДАМЕНТЫ

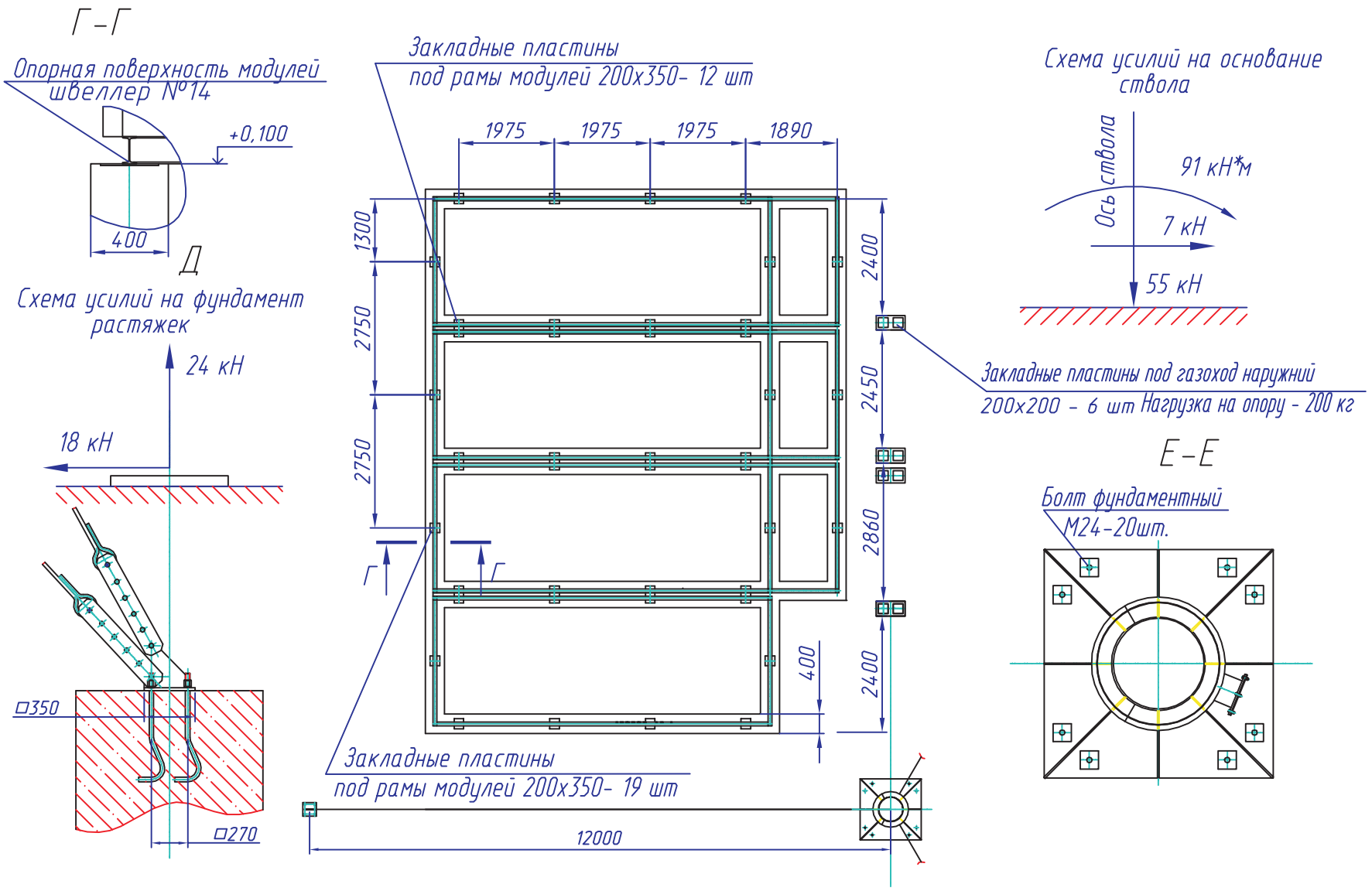

Все права защищены. Воспроизведение, полное или частичное, допускается только с письменного разрешения ОАО “Бийский котельный завод”

ОАО “Бийский котельный завод”
Адрес: Россия, 659303, Алтайский край, г. Бийск, ул.Мерлина, д.63
Единый федеральный номер: 8-800-333-1919 (бесплатно по России)
Для Зарубежья: т/ф: +7 (383) 201-84-74 доб.141 e-mail: info@bikz.ru

МОДУЛЬНЫЕ КОТЕЛЬНЫЕ УСТАНОВКИ МКУ-П-3,0(1,0х3)-9ГМ

СХЕМА ТЕПЛОВАЯ

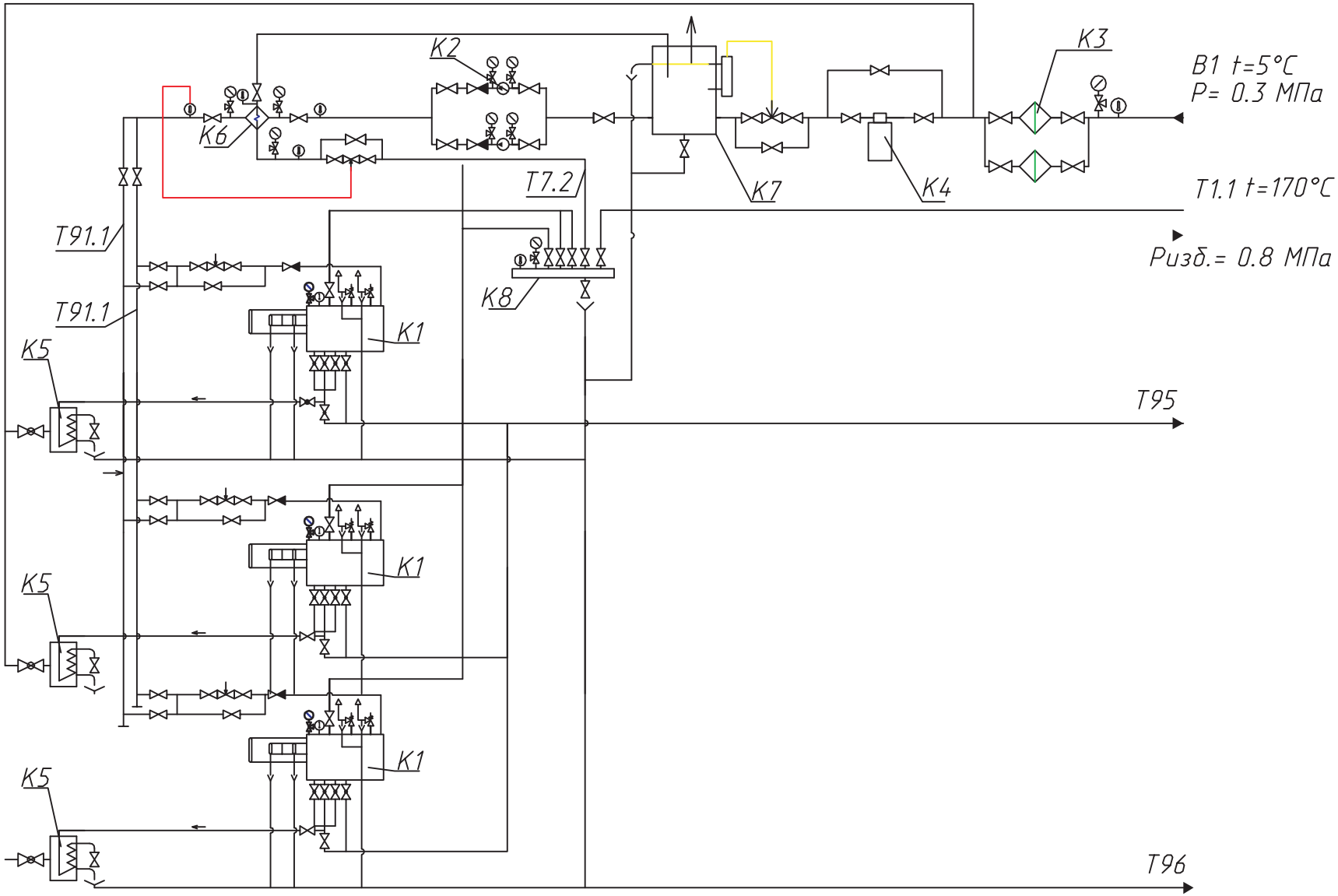

Все права защищены. Воспроизведение, полное или частичное, допускается только с письменного разрешения ОАО “Бийский котельный завод”

ОАО “Бийский котельный завод”
Адрес: Россия, 659303, Алтайский край, г. Бийск, ул.Мерлина, д.63
Единый федеральный номер: 8-800-333-1919 (бесплатно по России)
Для Зарубежья: т/ф: +7 (383) 201-84-74 доб.141 e-mail: info@bikz.ru

УСЛОВНЫЕ ОБОЗНАЧЕНИЯ

Обозначение трубопроводов

В1 Хозяйственно-питьевой водопровод
Т7.1 Трубопровод пара потребителю
Т7.2 Трубопровод пара на собственные нужды
Т91.1 Трубопровод питательной воды
Т95 Трубопровод дренажный напорный
Т96 Трубопровод дренажный безнапорный

Поз.	Наименование	Кол.	Примеч.
К1	Котел паровой Е-1,0-0,9ГМ	3	
К2	Насос питательный	2	
К3	Фильтр сетчатый	2	
К4	Установка водоподготовительная	1	
К5	Холодильник отбора проб	3	
К6	Теплообменник	1	
К7	Бак резерва воды	1	
К8	Коллектор	1	

Условные обозначения

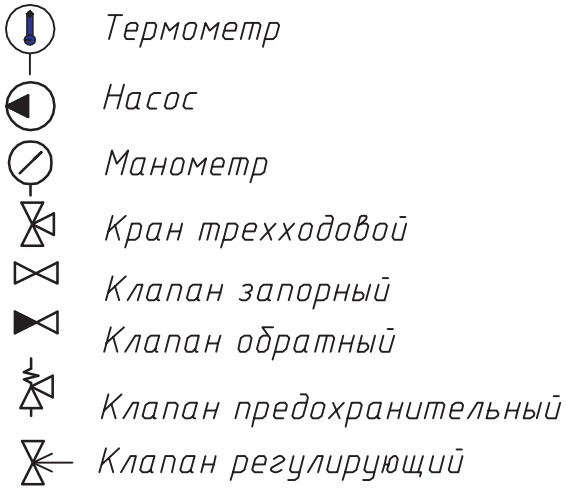

Все права защищены. Воспроизведение, полное или частичное, допускается только с письменного разрешения ОАО “Бийский котельный завод”

ОАО “Бийский котельный завод”
Адрес: Россия, 659303, Алтайский край, г. Бийск, ул.Мерлина, д.63
Единый федеральный номер: 8-800-333-1919 (бесплатно по России)
Для Зарубежья: т/ф: +7 (383) 201-84-74 доб.141 e-mail: info@bikz.ru